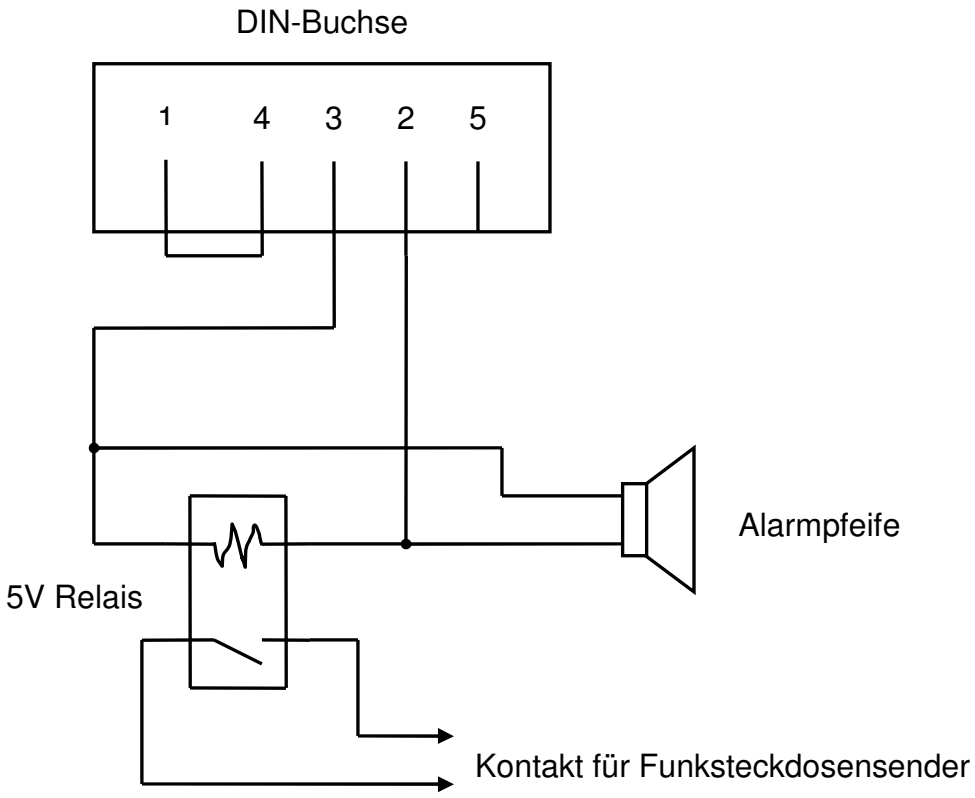DIN-Buchse:
1 Relaiskontakt (max 30 V DC / 24 V AC bei 1A)
4 4-7 Volt DC / 25 mA
2 Masse
5 NC
3 Relaiskontakt (Schliesser / nur Kurz angezogen)